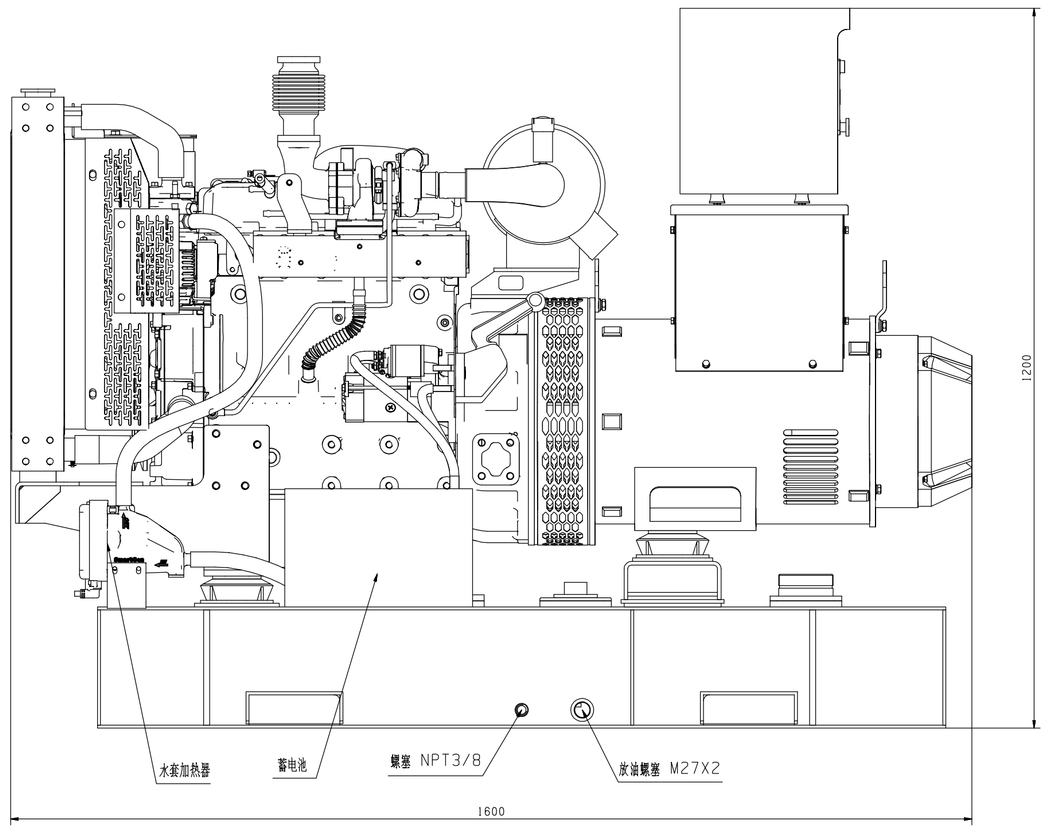

A向

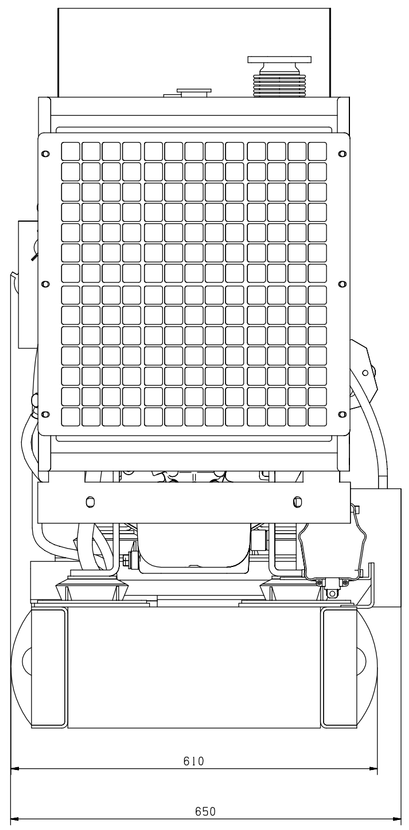

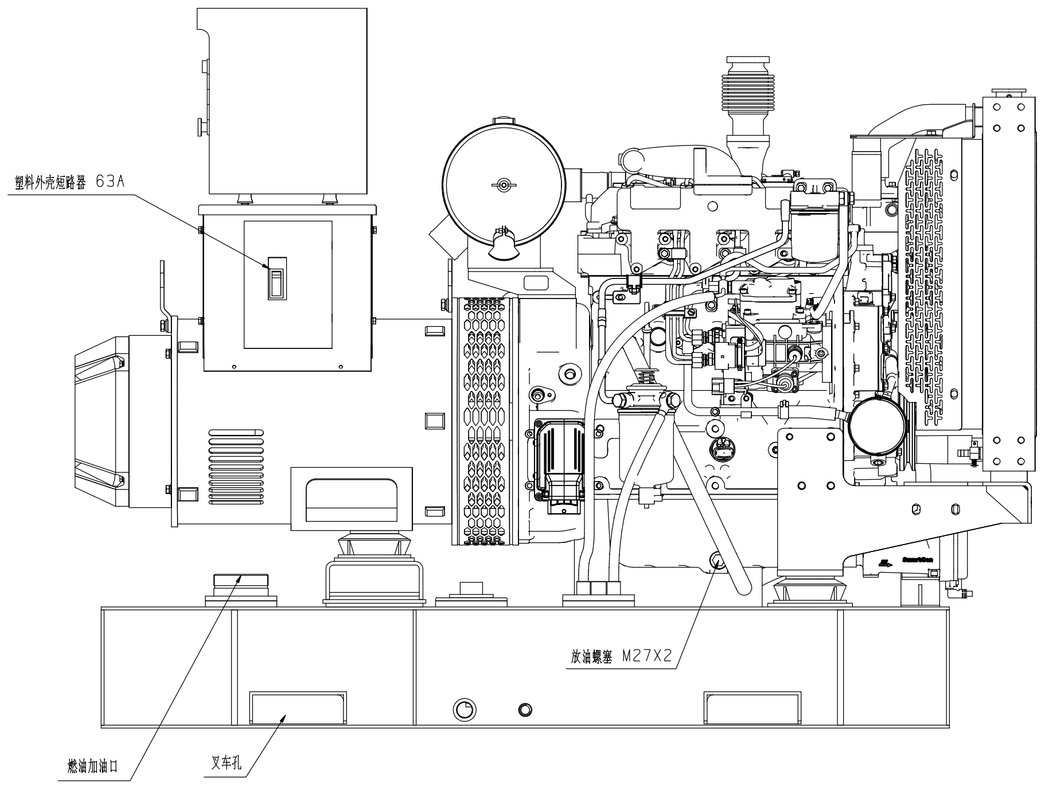

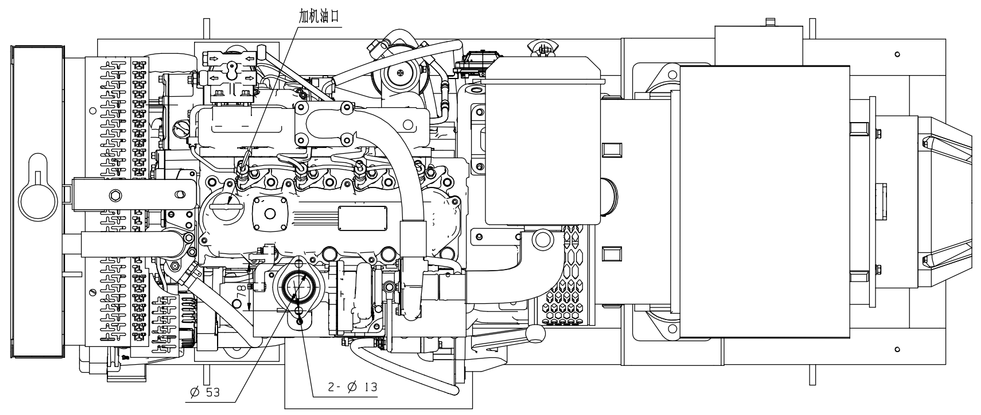

A向

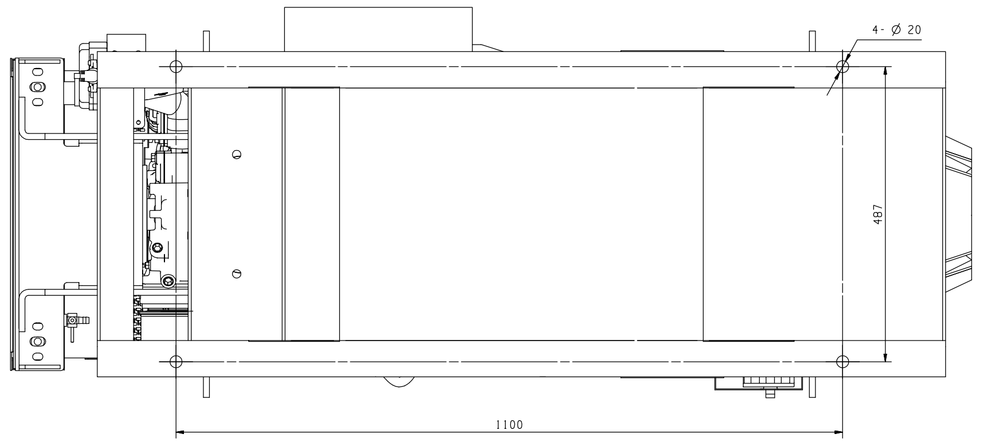

机组参数：
型号：YC40GF1
常用功率：30kW/1500r/min
备用功率：33kW/1500r/min
重量：600kg
外形尺寸：1600×850×1200

消声器尺寸

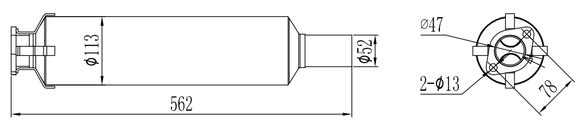

名称	30kW机组外形图	图号	
材料		状态号	版本号
型号	YC40GF1	件/台	重量
		比例	1:5
		共 张	第 张

YUCHAI MACHINERY CO.LTD.
玉柴机器股份有限公司

标记	处数	分区	更改文件号	签字	年月日
设计			工艺		
校对			标准		
审核			批准		

底图总号	底图上版产品代号	底图上版产品名称
结构件会计		
同底图总号		
底图编号		
签字		
日期		